2023 MADONE SLR

SERVISNÍ PŘÍRUČKA

Obsah

Vedení – Di2

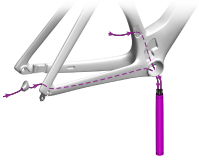
Vedení – Di2: návod

Vedení – eTap

Vedení – eTap: návod

Vidlice a hlavové složení

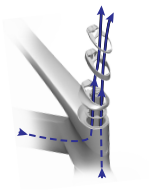
Vidlice a hlavové složení: montáž

Vidlice a hlavové složení – standardní představec

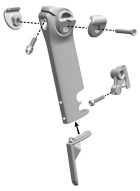
sedlovka

Sedlovka: nastavení výšky

držák řetězu

Příslušenství

Specifications

	SLR
Rear hub OLD	142mm
Upper fork steerer tube OD	28.6mm
Lower fork steerer tube OD	38.8mm
Bottom bracket type/width	T47/86.5mm
Brake rotor diameter min/max	140/160mm
Tire width max 700c (without fenders)	28mm
Fender compatible – rear	Yes
Fender compatible – front	No
Dropper post compatible	No

	Chainline	Max chainring teeth (T)		
		Small	Large	Single (1x)
Shimano	–	41T	54T	–
SRAM	45mm	–	–	46T

Technické údaje

Bezpečnostní upozornění

VAROVÁNÍ

Řádně utáhněte spojovací prvky

Spojovací prvky vždy utáhněte na požadovaný moment. V případě překročení stanovené hodnoty může dojít k deformaci nebo poškození komponentů a spojů. Nedotažení může vést k jejich uvolnění. Obojí může poškodit kolo a zapříčinit úraz jezdce.

VAROVÁNÍ

Opětovné nanesení zajišťovače závitů

Chcete-li demontovaný spojovací materiál ošetřený zajišťovačem závitů použít i při montáži, musíte ho nejdříve očistit izopropylalkoholem a pak na něj nanést novou vrstvu lepidla. Pokud zajišťovač nepoužijete, šroubové spoje se mohou uvolnit a způsobit poškození kola a zranění jezdce.

Vysvětlivky

Naneste správný druh maziva.

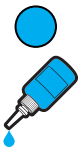
Aplikujte zajišťovač závitů.

Nm Utahovací moment

★ Lanko (stahovací páska)

Copyright 2022 Trek Bicycle Corporation. Všechna práva vyhrazena.

Vedení – Di2

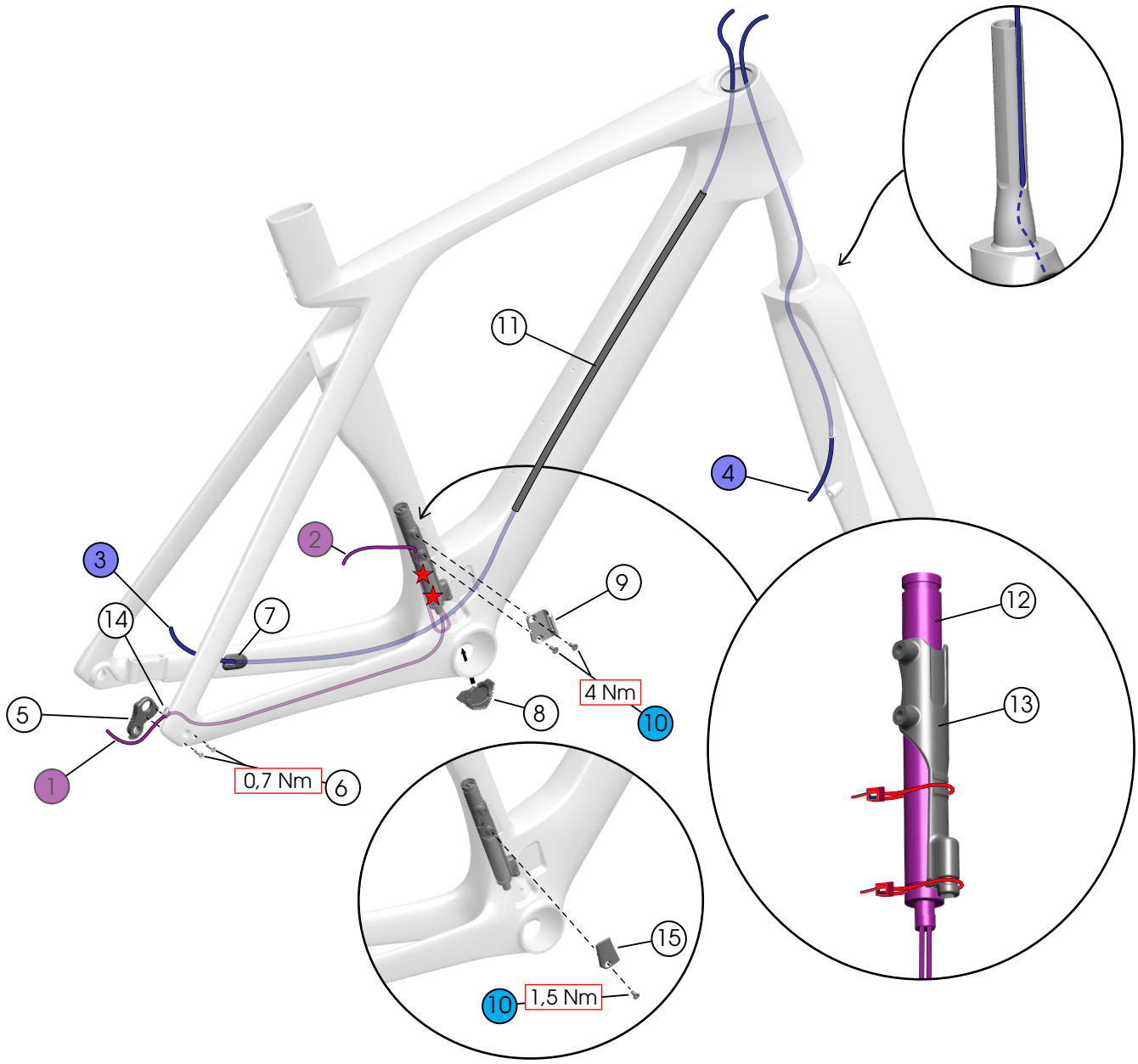

1 zadní lanko Di2
2 přední lanko Di2
EW-SD300-I

3 hadička zadní brzdy

4 hadička přední brzdy

5 patka přehazovačky – *W5281894*

6 šrouby patky přehazovačky (M3 x 12 mm) – *W524884*

7 průchodka zadní brzdy – *W330578*

8 zátka středového složení – *W5285503*

9 patka přesmykače – *W5285501*

10 šrouby (M4 x 9 mm) – *W546731*

11 chránič bowdenu (60 cm) – *W528082*

12 baterie – *BTDN300*

13 držák baterie – *W5285504*

14 průchodka zadního lanka řazení Di2 – *SM-GM01*

15 kryt přesmykače – *W5285502*

Vedení – Di2: návod

1. Provlečte brzdové hadičky.

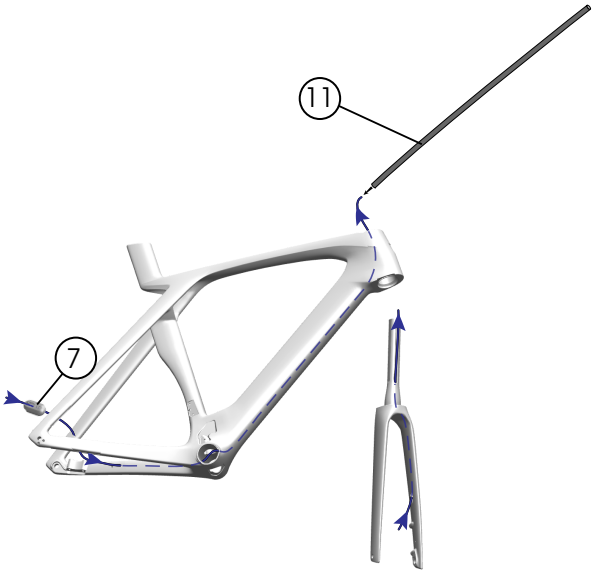

2. Provlečte lanka Di2 rámem a připojte je k baterii.

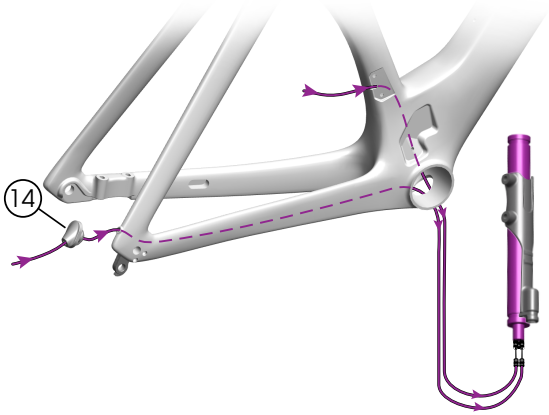

3. Stahovací páskou přichyťte baterii k jejímu držáku.

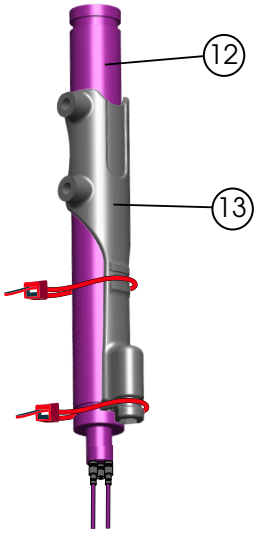

4. 6mm imbusovým klíčem usaďte sestavu baterie do rámu a namontujte patku přesmykače (9).

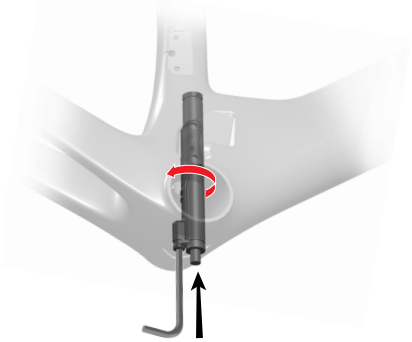

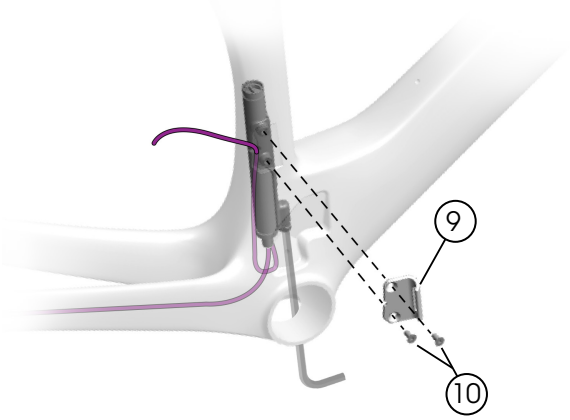

5. Nasaďte přístupovou zátku středového složení (8).

Vedení – eTap

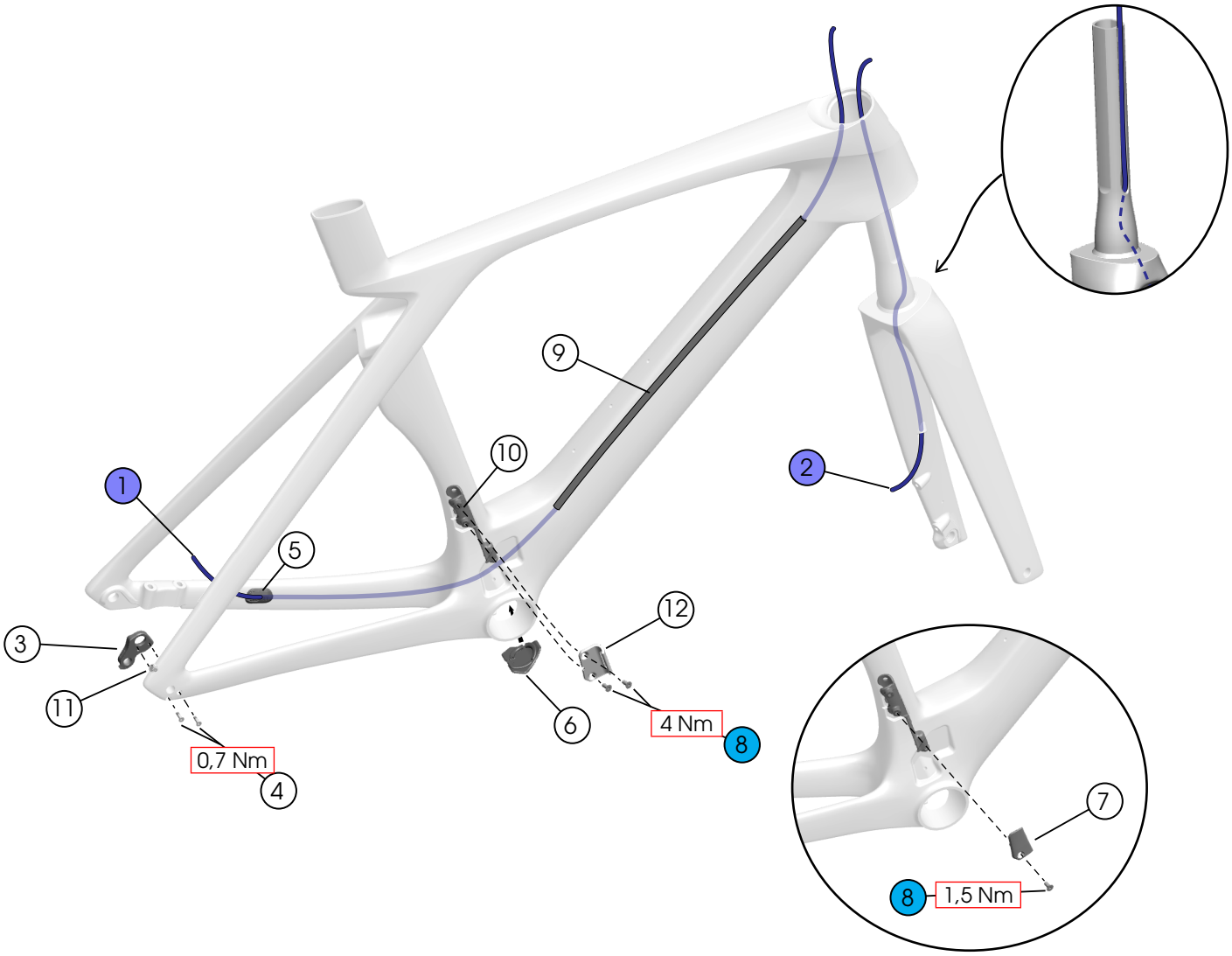

1. hadička zadní brzdy
2. hadička přední brzdy
3. patka přehazovačky – *W5281894*
4. šrouby patky přehazovačky (M3 x 12 mm) – *W524884*
5. průchodka zadní brzdy – *W330578*
6. zátka středového složení – *W5285503*
7. kryt přesmykače – *W5285502*
8. šrouby (M4 x 9 mm) – *W546731*
9. chránič bowdenu (60 cm) – *W528082*
10. držák baterie – *W5285504*
11. zadní výstupní zátka – *W600209*
12. patka přesmykače – *W5285501*

Vedení – eTap: návod

1. Provlečte brzdové hadičky.

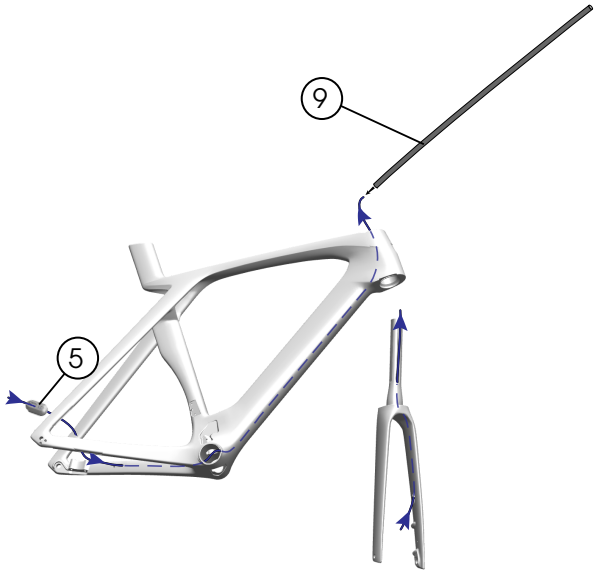

2. 6mm imbusovým klíčem usaďte držák baterie (10) do rámu a namontujte patku přesmykače (12).

   POZNÁMKA: Držák baterie (10) je zapotřebí k zajištění patky přesmykače (12).

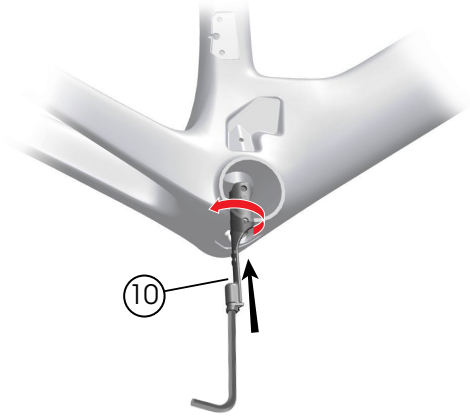

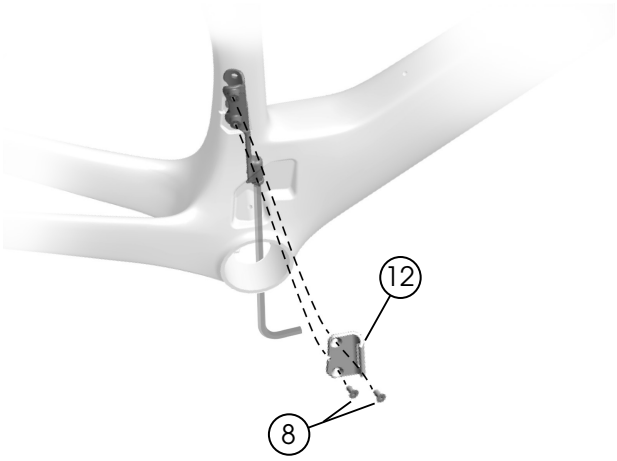

3. Nasaďte přístupovou zátku středového složení (6).

Vidlice a hlavové složení

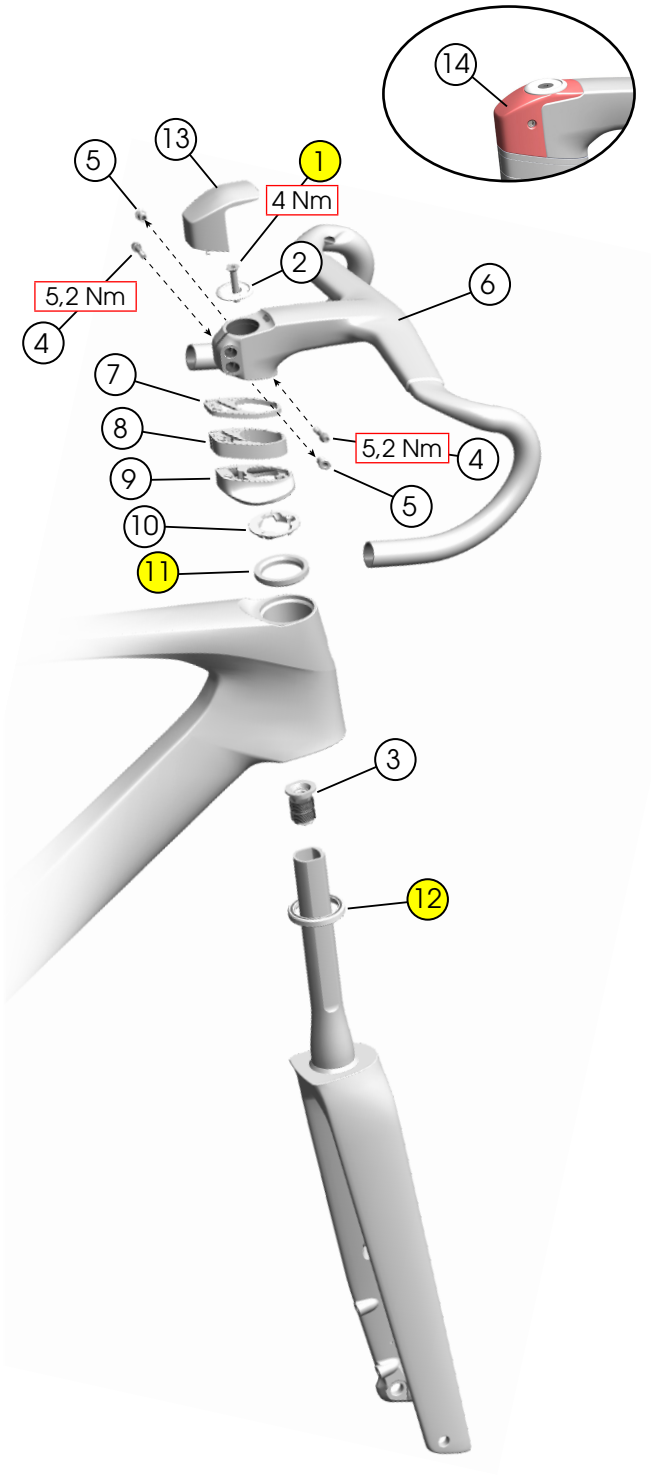

1. šroub horní zátky
2. horní zátka
3. kompresní víčko

W5257464

4. šroub řídítek/představce (M5 x 18,5 mm)
5. D matice (M5)

5276082

6. řídítka/představec
7. podložka (5 mm) – *W5285497*
8. podložka (15 mm) – *W5285499*
9. kryt ložiska – *W5285445*
10. dělený kroužek – *W563834*
11. horní ložisko hlavového složení – *W513538*
12. dolní ložisko hlavového složení – *W540243*
13. kryt řídítek/představce – *W5286051*
14. vnější kryt řídítek/představce – *W5286052*

Maximum podložek hlavového složení

VAROVÁNÍ

Nepřekračujte 40 mm podložek hlavového složení. Jinak může dojít k poškození a zlomení krku sloupku vidlice a následně k nehodě a zranění.

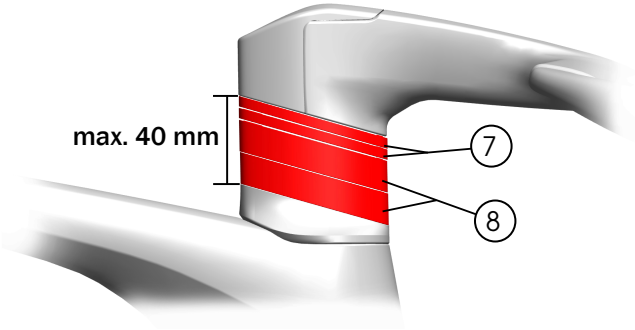

Vidlice a hlavové složení: montáž

1. Vložte kompresní zátku do vidlice, aby červená šipka směřovala dopředu.

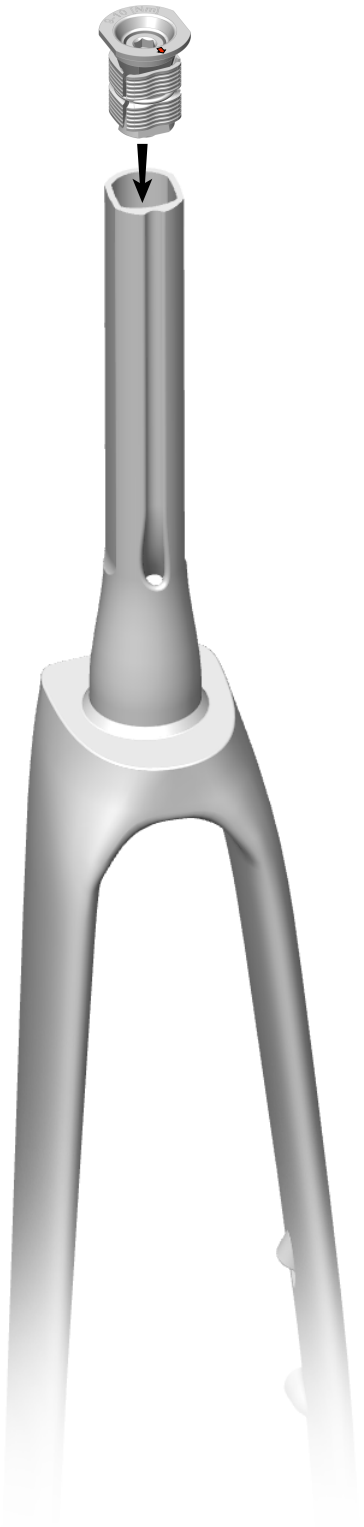

2. Namažte podložku korunky vidlice, oba otvory ložisek v hlavovém složení a horní (11) a dolní (12) ložiska.

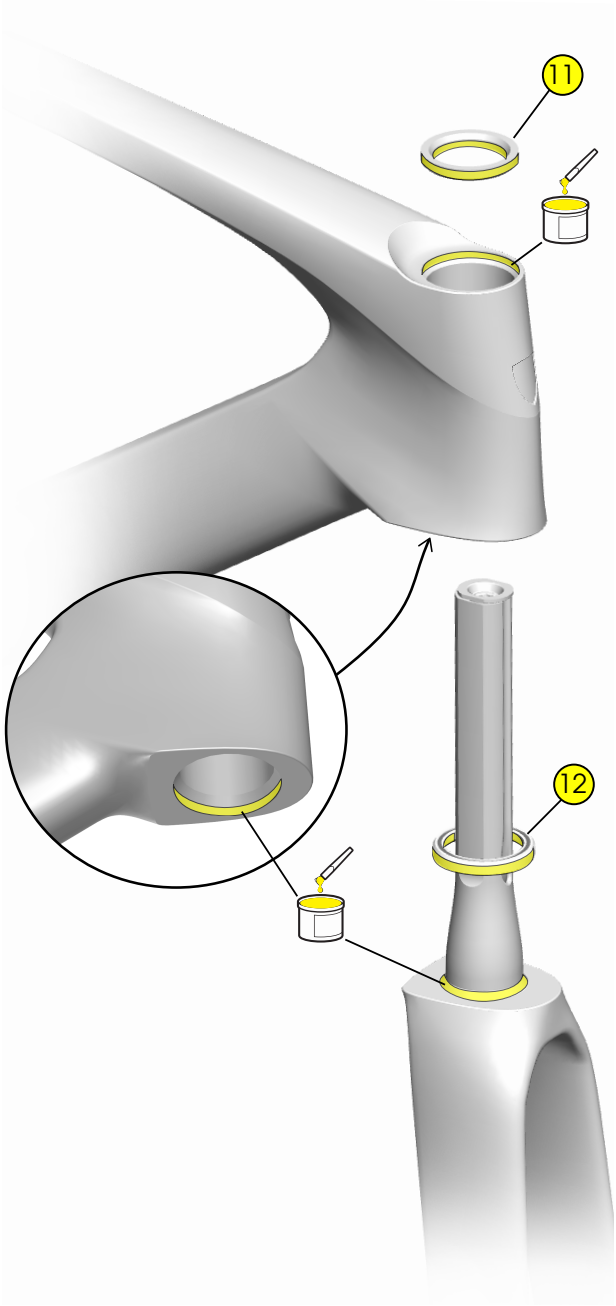

3. Vidlici vložte do hlavové trubky.

   TIP: Pro snazší montáž postavte kolo do stojanu.

Vidlice a hlavové složení: montáž hlavového složení a kombinace řídítek a představce

1. Nasuňte díly hlavového složení na brzdové hadičky.

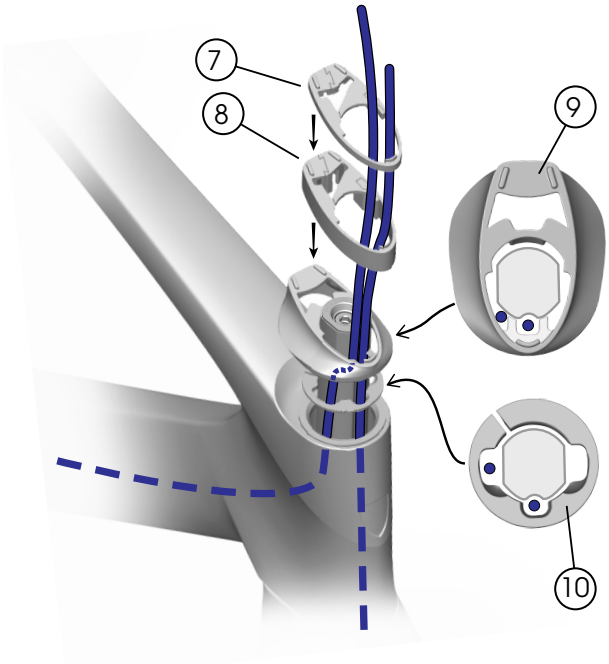

2. Provlečte brzdové hadičky kombinací řídítek a představce a usaďte tuto kombinaci na sloupek vidlice.

   TIP: Brzdové hadičky protáhněte kombinací řídítek a představce pomocí nástroje k jejich vedení s háčkem na konci.

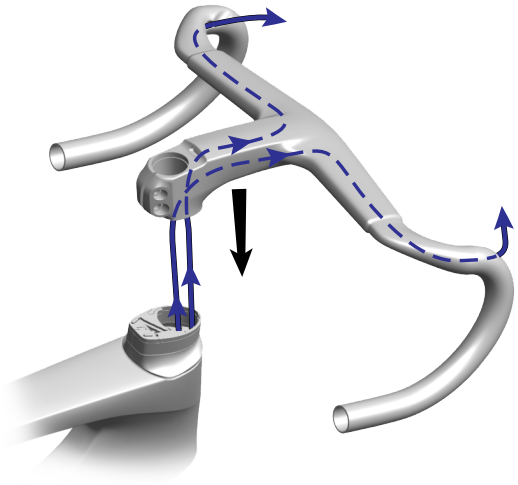

3. Utáhněte šroub horní zátky (1).

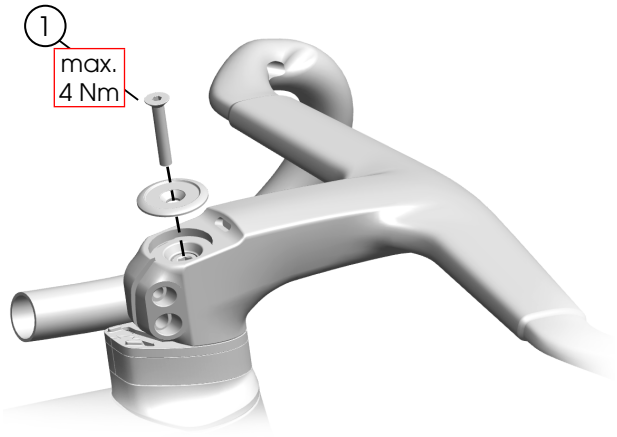

4. Šroub kombinace řídítek a představce utahujte ve střídavém pořadí na moment 5,2 Nm.
5. Nasaďte kryt kombinace řídítek a představce (13).

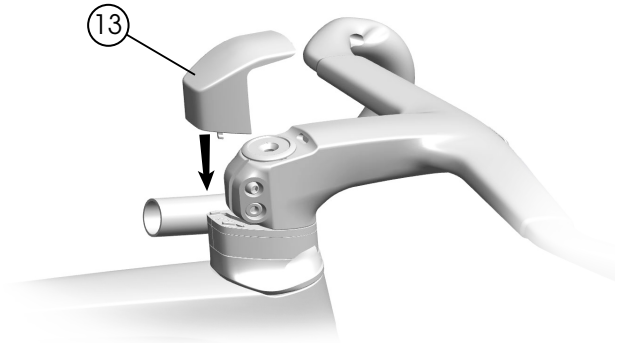

Vidlice a hlavové složení: montáž hlavového složení a kombinace řídítek a představce (vnější kryt)

1. Nasuňte díly hlavového složení na brzdové hadičky.

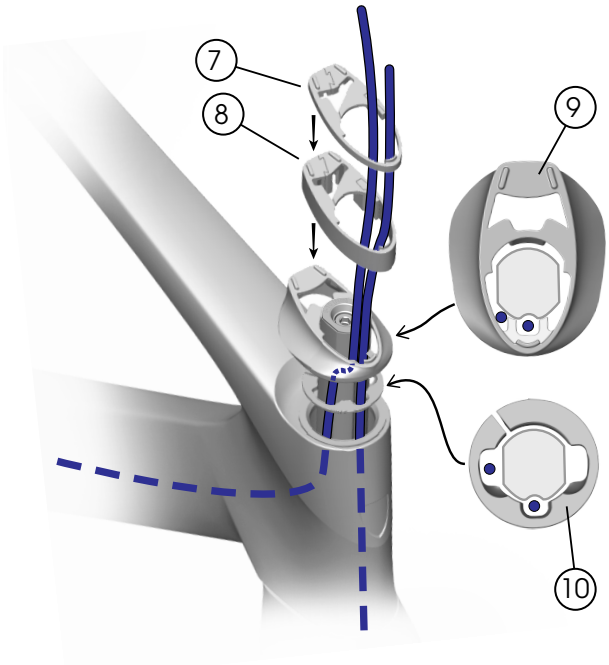

2. Vnější kryt (14) připevněte ke kombinaci řídítek a představce.

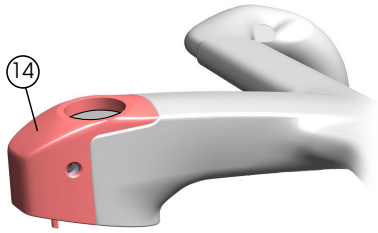

3. Provlečte brzdové hadičky kombinací řídítek a představce a usaďte tuto kombinaci na sloupek vidlice.

   TIP: Brzdové hadičky protáhněte kombinací řídítek a představce pomocí nástroje k jejich vedení s háčkem na konci.

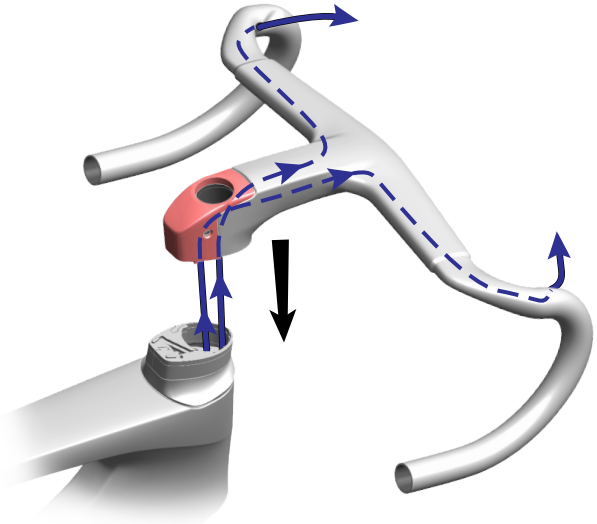

4. Utáhněte šroub horní zátky (1).

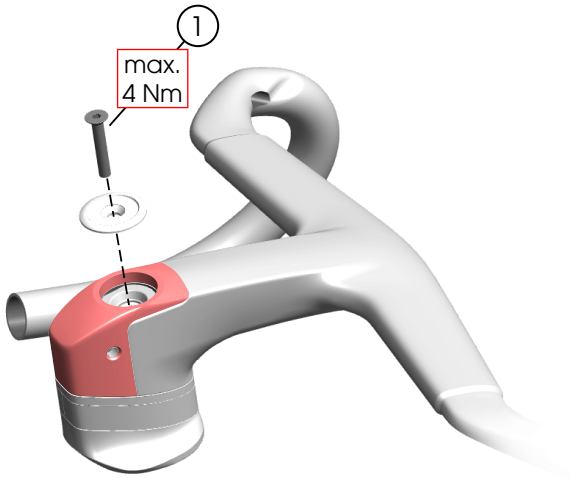

5. Šroub kombinace řídítek a představce utahujte ve střídavém pořadí na moment 5,2 Nm.

Vidlice a hlavové složení – standardní představec

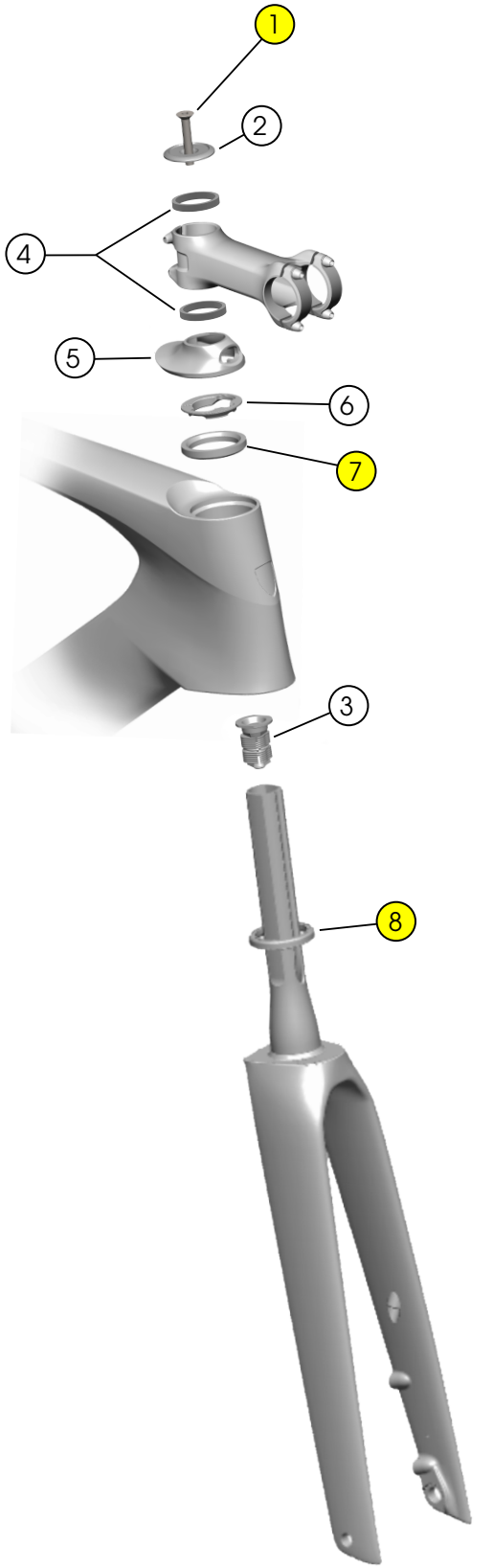

1. šroub horní zátky
2. horní zátka
3. kompresní víčko

W5257464

4. podložky (5 mm) – *5253930*
5. kryt ložiska (standardní představec) – *W5285446*
6. dělený kroužek – *W563834*
7. horní ložisko hlavového složení – *W513538*
8. dolní ložisko hlavového složení – *W540243*

Maximum podložek hlavového složení

VAROVÁNÍ

Nepřekračujte 40 mm podložek hlavového složení. Jinak může dojít k poškození a zlomení krku sloupku vidlice a následně k nehodě a zranění.

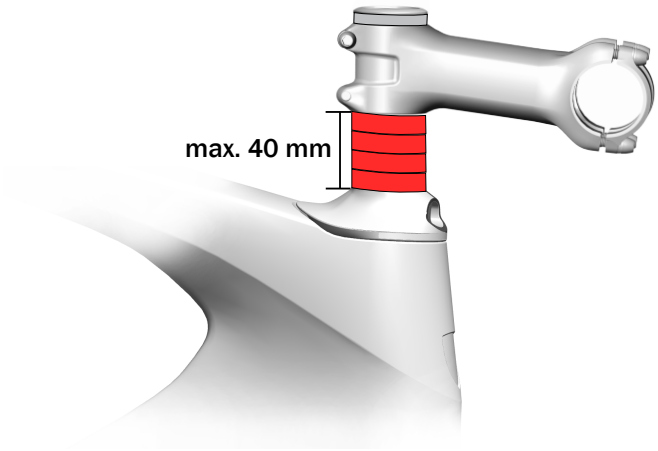

sedlovka

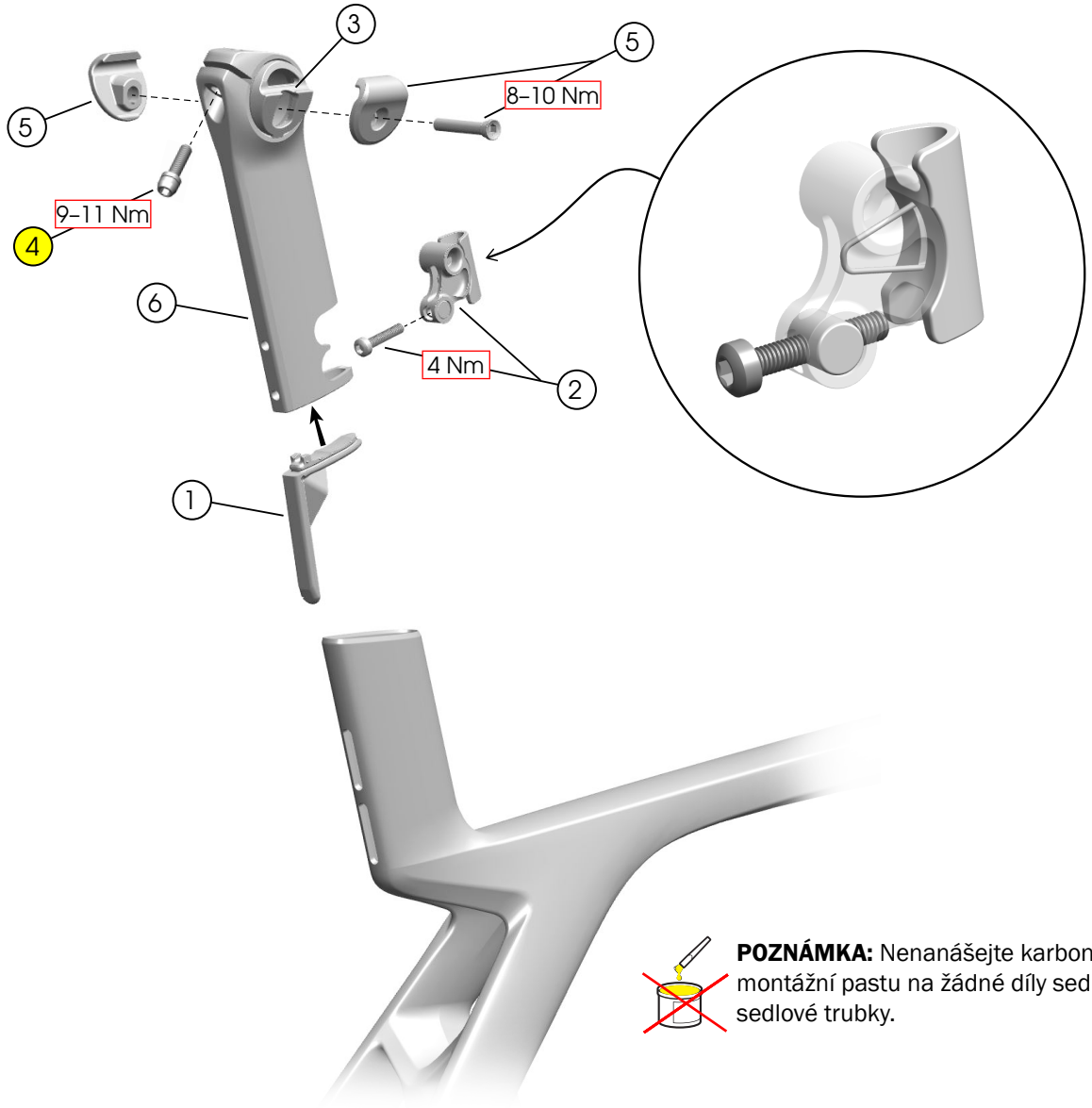

POZNÁMKA: Nenanášejte karbonovou montážní pastu na žádné díly sedlovky či sedlové trubky.

1. koncovka sedlovky – *W5285492*
2. sestava klínku – *W5291881*
3. pouzdro
4. titanový šroub (M6 x 20 mm)

   W5280097

5. zámky a šroub sedla
   - *7 x7 mm – W524900*
   - *7 x9 mm – W5256105*
   - *7 x10 mm – W524901*
6. sedlovka
   - krátká – *W5286413**
   - dlouhá – *W5286414**
   - krátká (20mm offset) – *W5286415**
   - dlouhá (20mm offset) – *W5286416**

**Jedná se o díl stejné barvy. Další barvy naleznete na stránce trekbikes.com.*

Sedlovka: nastavení výšky

Tato sedlovka má rozpětí nastavení výšky 6,5 cm.

Maximální výška

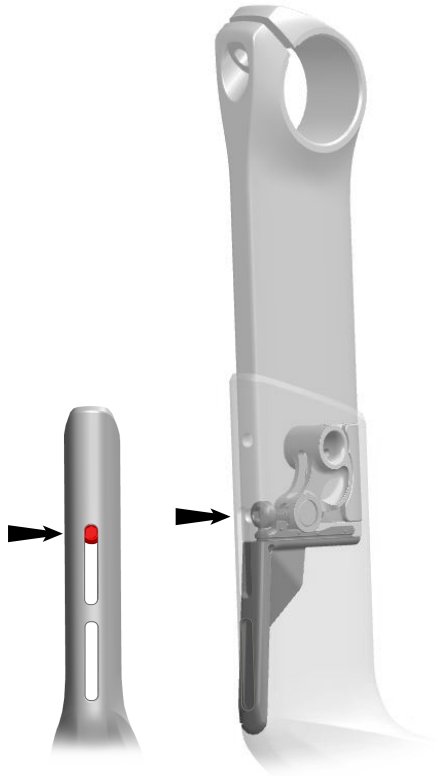

Minimální výška

Poznámka: Vzdálenost mezi nejnižší dírou s drážkami a ohybem sedlové trubky závisí na velikosti rámu.

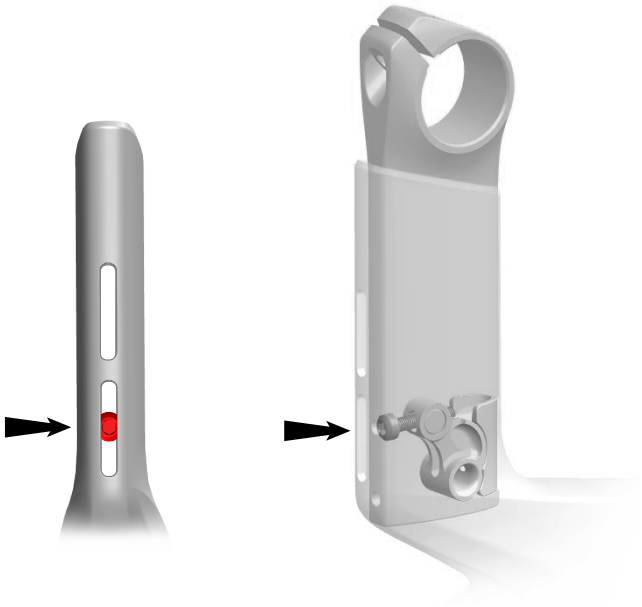

Další seřízení

Otočte sestavu klínku (2) vzhůru nohama, čímž dosáhnete minimální výšky sedlovky. Možná budete muset sestavu otočit vzhůru nohama, pokud je šroub klínku skrytý v mezeře mezi dírami s drážkami v sedlové trubce.

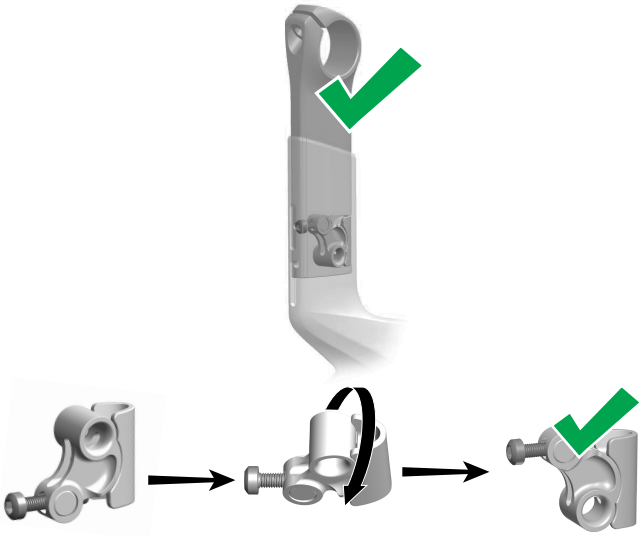

POZNÁMKA: Případně bude zapotřebí sundat koncovku sedlovky (1) k dosažení posledních 5 mm.

držák řetězu

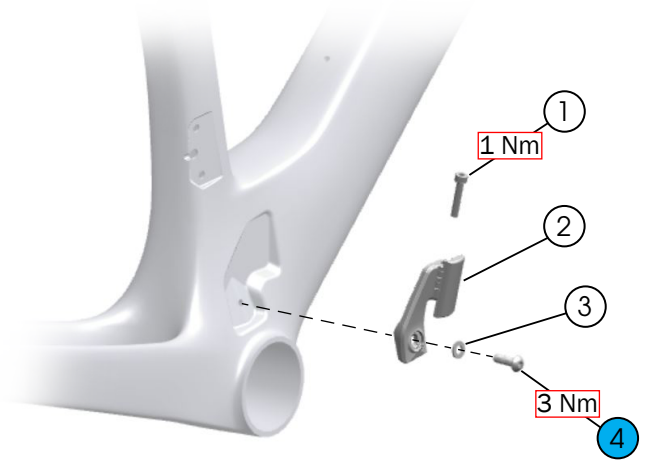

1 šroub (M4x22 mm)
2 držák řetězu
3 plochá podložka (M5x10 mm)
4 šroub (M5 x 16 mm)

5305773

Nastavení držáku řetězu

1. Přeřaďte na nejnižší převod (největší ozubené kolečko na zadní kazetě) a vnitřní převodník.
2. Uvolněte šroub (1) na držáku řetězu.
3. Natočte volný díl (znázorněn červeně) tak, aby od něj a řetězu byla horizontální vzdálenost 1 mm.

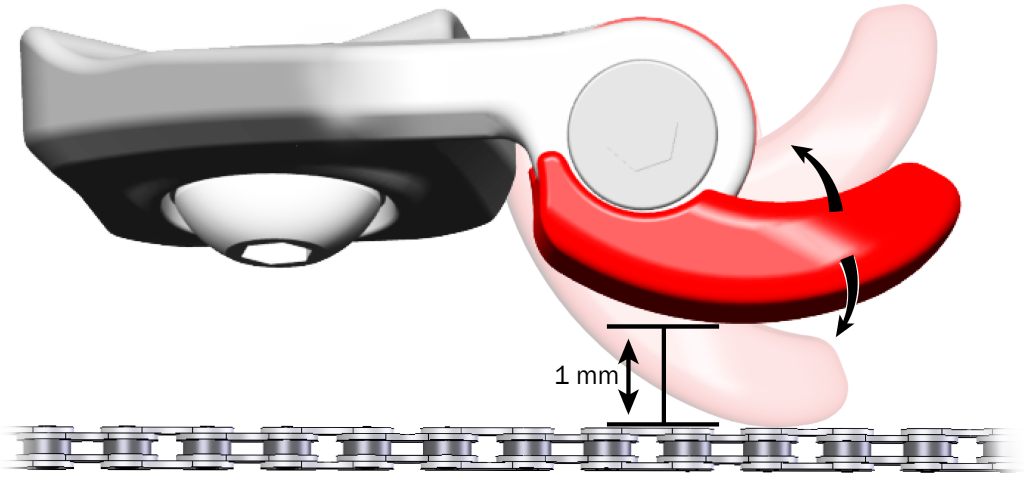

4. Utáhněte šroub (1) na 1 Nm.

Příslušenství

Držák reflektoru na sedlovku

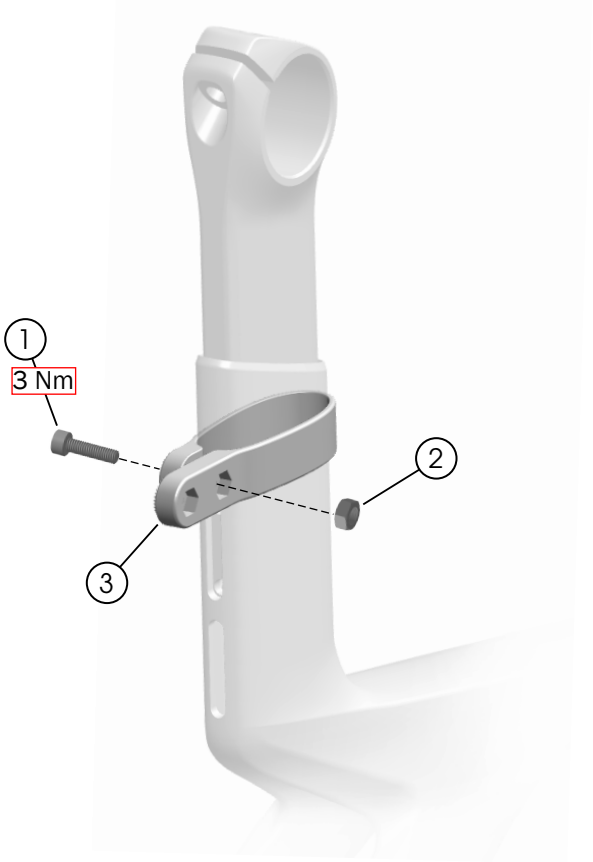

1. šroub (M5 x 18 mm)
2. matice (M5)
3. držák reflektoru

W5285752

Základna Blendr a úchyt reflektoru

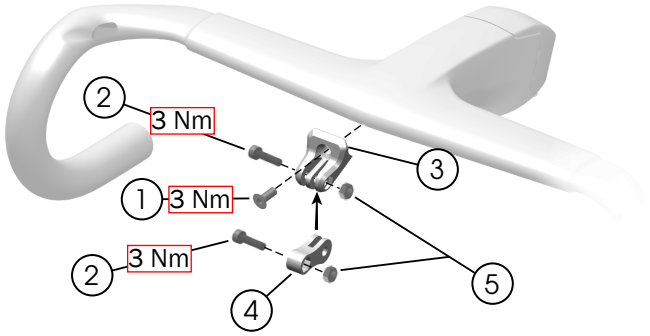

1. šroub (M5 x 12 mm)
2. šrouby (M5 x 18 mm)
3. základna Blendr
4. úchyt reflektoru
5. matice (M5)

5306655

Úchyty na košík na lahev

POZNÁMKA: Nepoužívejte šroub delší jak 15 mm. Delší šroub by mohl poškodit baterii Di2 v sedlové trubce.

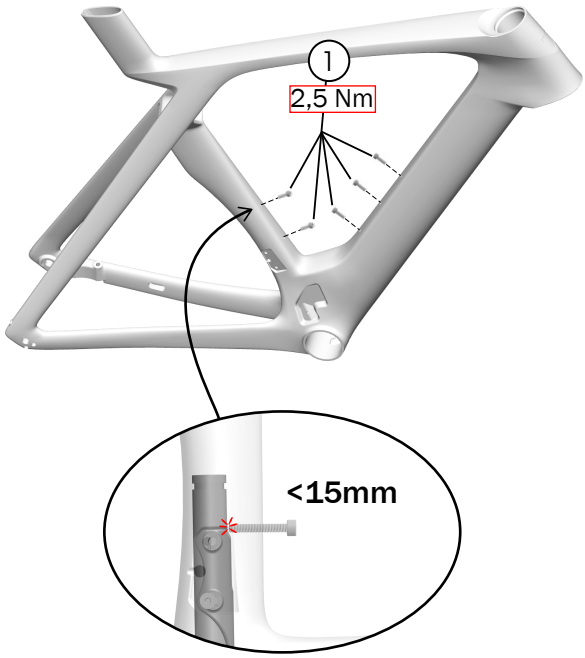

1. šrouby (M5 x 15 mm) – *W297411*

Technické údaje

Rám

	SLR
Délka osy přes matice předního náboje	100 mm
Délka osy přes matice zadního náboje	142 mm
Horní krk sloupku vidlice, vnější průměr:	28,6 mm
Dolní krk sloupku vidlice, vnější průměr:	38,8 mm
Typ středového složení/šířka	T47 / 85,5 mm
Průměr brzdového kotouče min/max	140/160 mm
Max. šířka pláště 700c	28 mm
Kompatibilita se zadním blatníkem	Ne
Kompatibilita s předním blatníkem	Ne
Kompatibilita s teleskopickou sedlovkou	Ne

Řetězová linka/převodník

	Řetězová linka	Max. počet zubů převodníku (T)		
		S	L	Single (1x)
Shimano	44,5 mm	—	—	50T
	44,5 mm	40T	54T	—
SRAM	44,5 mm	—	—	50T
	44,5 mm	41T	54T	—

Délky brzdové hadičky (od třmenu po brzdovou páčku)

POZNÁMKA: Níže uvedené délky odpovídají kombinaci řídítek a představce 42 cm x 120 mm se 40mm podložkami hlavového složení.

Velikost rámu	zadní brzda	přední brzda
47 cm	1 364 mm	769 mm
50 cm	1 382 mm	780 mm
52 cm	1 399 mm	790 mm
54 cm	1 411 mm	800 mm
56 cm	1 440 mm	820 mm
58 cm	1 466 mm	840 mm
60 cm	1 493 mm	860 mm
62 cm	1 518 mm	880 mm

Délky drátu – pouze Di2 (od baterie k přehazovačce)

Velikost rámu	přehazovačka	Přesmykač
47 cm	750 mm	450 mm
50 cm	750 mm	450 mm
52 cm	750 mm	450 mm
54 cm	750 mm	450 mm
56 cm	750 mm	450 mm
58 cm	750 mm	450 mm
60 cm	750 mm	450 mm
62 cm	750 mm	450 mm